ATENDIMENTO AO CLIENTE
PT +351 939 134 145
Spv.ikra@vilcol.pt
ART.-NR: 2474 05/2022

© Copyright
Reimpressão ou reprodução
(mesmo em partes)
somente com autorização da:
MOGATEC Moderne Gartentechnik GmbH
Im Grund 14
09430 Drebach
Deutschland

Esta obra impressa, incluindo todas as partes, estão protegidas por direitos de autor.

Qualquer utilização que não se enquadrar dentro dos limites restritos dos direitos de autor, sem a autorização da MOGATEC Moderne Gartentechnik GmbH, é inadmissível e punível.

Isto aplica-se nomeadamente a reproduções, traduções, microfilmagens e a alimentação e processamento em sistemas eletrónicos.

Importado por:
MOGATEC Moderne Gartentechnik GmbH
Im Grund 14
09430 Drebach
Deutschland

FERREX®

TESOURA PARA RELVA E ARBUSTOS RECARREGÁVEL

FN-GBS 20

3 anos GARANTIA DO FABRICANTE

ATENDIMENTO AO CLIENTE
PT +351 939 134 145
Spv.ikra@vilcol.pt
ART.-NR: 2474 05/2022

MANUAL DE INSTRUÇÕES ORIGINAL

22024749
05/2022
2474

Vista geral

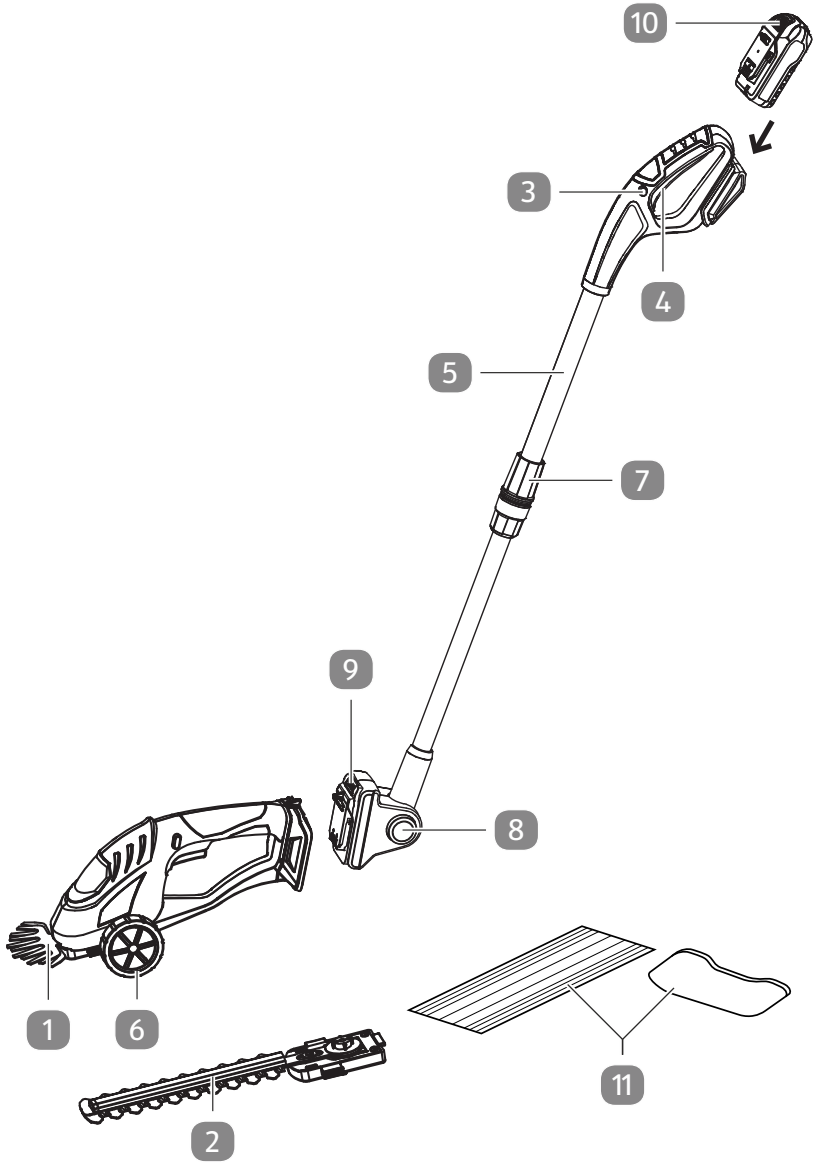

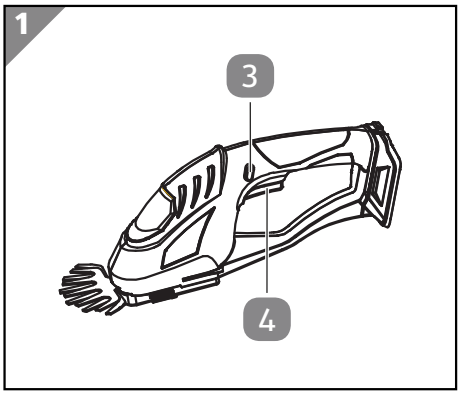
1
3
4

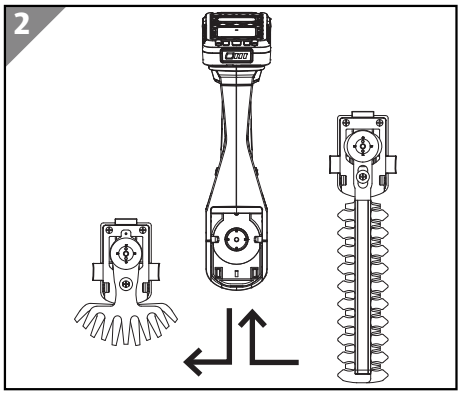
2

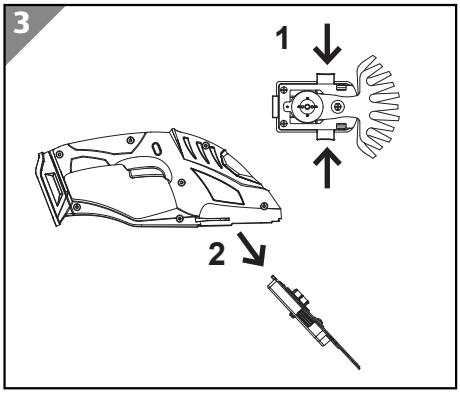
3
1
2

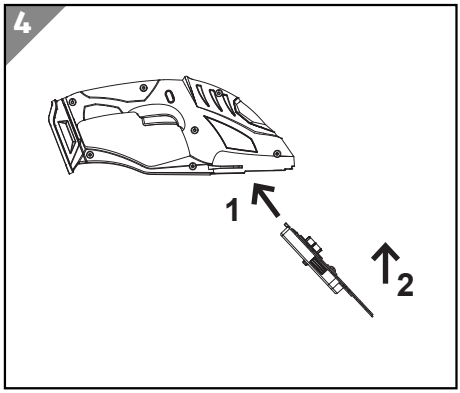
4
1
2

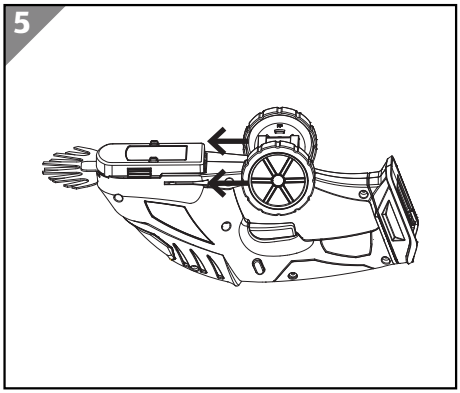
5

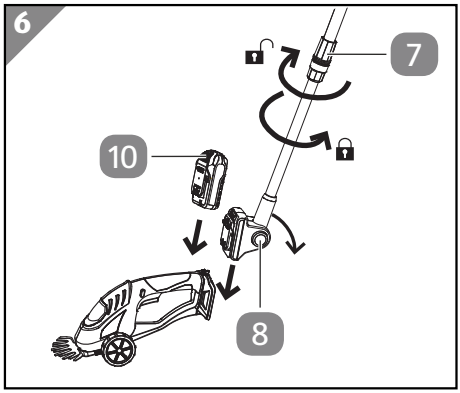
6
7
10
8

Índice

Vista geral **3**
Composição/peças do aparelho **6**
Geral **7**
Ler e conservar o manual de instruções 7
Utilização adequada 7
Legenda de símbolos **8**
Segurança **10**
Explicação dos avisos 10
Instruções de segurança gerais para ferramentas elétricas 10
Perigos residuais 17
Colocação em funcionamento **17**
Verificar aparelho e composição 17
Instruções de segurança para carregadores 18
Instruções de segurança para baterias 18
Inserir/remover a bateria 18
Funcionamento **18**
Ligar e desligar 20
Conversão do aparelho/alteração dos sistemas de corte 20
Utilização e montagem da haste de condução telescópica 20
Hinweise zum Arbeiten 21
Peças de reposição 21
Manutenção **21**
Armazenamento **22**
Dados técnicos **22**
Indicações sobre baterias e carregadores (não incluído na composição) 23
Declaração de conformidade CE **25**
Eliminação **26**
Eliminar a embalagem 26
Eliminar os aparelhos usados 26

Composição/peças do aparelho

1 Lâmina da tesoura para relva
2 Lâmina da tesoura para arbustos
3 Interruptor de segurança com bloqueio de ligação
4 Interruptor
5 Haste de condução
6 Chassis amovível
7 Fecho rápido para regulação da altura
8 Botão de bloqueio para ajuste de ângulo
9 Articulação giratória na haste de condução
10 Mecanismo de desbloqueio para bateria (bateria não incluída na composição)
11 Proteção da lâmina

Nem a bateria nem o carregador estão incluídos no âmbito de fornecimento do aparelho. Estes devem ser adquiridos em separado.

O aparelho pode ser operado com a bateria de 20 V ou com a bateria de 20/40 V da marca Activ Energy.

Utilize apenas para o aparelho as baterias referidas no capítulo "Dados técnicos", não utilize o aparelho com baterias de outros fabricantes.

Instruções de segurança para carregadores

Consulte as instruções do carregador

Instruções de segurança para baterias

Consulte as instruções da bateria

Geral

Ler e conservar o manual de instruções

Este manual de instruções pertence a esta tesoura aparador de sebes (a seguir denominada "aparelho"). Este manual contém informações relevantes relativas à sua colocação em funcionamento e ao manuseamento.

Leia cuidadosamente o manual de instruções, em particular as instruções de segurança, antes de ligar o aparelho. O incumprimento deste manual de instruções pode resultar em lesões graves ou danos no aparelho.

O manual de instruções baseia-se nas normas e regulamentos aplicáveis na União Europeia. Tenha em atenção, igualmente, as diretrizes e leis específicas de cada país.

Conserve o manual de instruções para futura referência. Se ceder o aparelho a terceiros, certifique-se de que também disponibiliza este manual de instruções.

Utilização adequada

Se necessário, este aparelho pode ser convertido numa tesoura para relva ou tesoura para arbustos, substituindo facilmente os acessórios fornecidos. É possível cortar arbustos ornamentais e arbustos simples com a tesoura para arbustos. Este aparelho também é adequado para cortes de contorno para, por ex., manutenção de sepulturas.

A tesoura para arbustos não pode e não deve substituir um aparador de sebes. Este destina-se exclusivamente a aparar e cortar arbustos ornamentais e arbustos de baixa espessura.

O aparelho destina-se exclusivamente à utilização pessoal e não é adequado para uso comercial. Utilize o aparelho apenas como descrito no presente manual de instruções. Qualquer outra utilização é considerada inadequada e poderá resultar em danos materiais ou lesões pessoais. O aparelho não é um brinquedo.

O fabricante ou distribuidor não assume qualquer responsabilidade por quaisquer danos causados pela utilização inadequada ou incorreta do aparelho.

Legenda de símbolos

Os seguintes símbolos presentes neste manual de instruções são utilizados no aparelho ou na embalagem.

Este símbolo fornece-lhe informações adicionais úteis sobre a montagem ou o funcionamento.

Declaração de Conformidade (ver o capítulo "Declaração de Conformidade"): os produtos assinalados com este símbolo estão em conformidade com todas as disposições comunitárias aplicáveis do Espaço Económico Europeu.

Leia o manual de instruções.

Sinal de advertência geral.

O mecanismo de corte funciona com o motor desligado.

Use um capacete de segurança.

Utilize proteção para os ouvidos e óculos de proteção.

Use uma máscara respiratória.

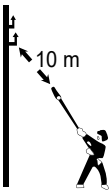

Perigo de choque elétrico! Manter, no mínimo, 10 m de distância dos cabos sob tensão.

Não exponha o aparelho à chuva.

Advertência sobre lesões por corte.

O símbolo indica o nível máximo de potência sonora L_{WA}.

Mantenha outras pessoas afastadas.

Tensão da bateria intercambiável
Corrente contínua

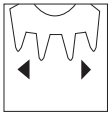

Indique a largura de corte da lâmina para relva.

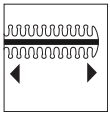

Indique o comprimento de corte da lâmina para arbustos.

Segurança

Explicação dos avisos

As seguintes palavras-chave são utilizadas neste manual de instruções.

⚠ PERIGO!	Este símbolo/palavra-chave sinaliza um perigo com grau de risco elevado, que, se não for evitado, pode resultar em morte ou lesões graves.
⚠ ADVERTÊNCIA!	Este símbolo/palavra-chave sinaliza um perigo com grau de risco médio, que, se não for evitado, pode resultar em morte ou lesões graves.
⚠ CUIDADO!	Este símbolo/palavra-chave sinaliza um perigo com grau de risco baixo, que, se não for evitado, pode resultar numa lesão ligeira ou moderada.
AVISO!	Esta palavra-chave alerta para possíveis danos materiais.

Instruções de segurança gerais para ferramentas elétricas

⚠ ADVERTÊNCIA!

Leia todas as instruções de segurança, indicações, ilustrações e dados técnicos fornecidos com esta ferramenta elétrica. O não cumprimento das seguintes instruções pode resultar em choque elétrico, incêndio e/ou lesões graves.

Conserve todas as instruções de segurança e indicações para o futuro.

O termo "ferramenta elétrica" utilizado nas instruções de segurança refere-se a ferramentas elétricas com ligação à rede elétrica (com cabo de alimentação) ou a ferramentas elétricas operadas por bateria (sem cabo de alimentação).

Segurança no trabalho

- **Mantenha a sua área de trabalho limpa e bem iluminada.** *A desarrumação ou a existência de áreas de trabalho não iluminadas poderão resultar em acidentes.*
- **Não trabalhe com a ferramenta elétrica num ambiente potencialmente explosivo, no qual estejam presentes líquidos inflamáveis, gases ou poeiras.**

As ferramentas elétricas geram faíscas que podem inflamar a poeira ou os vapores.

- **Mantenha as crianças e outras pessoas afastadas durante a utilização da ferramenta elétrica.** *Durante um momento de distração, poderá perder o controlo da ferramenta elétrica.*

Segurança elétrica

- **Evite o contacto físico com superfícies com ligação à terra, como tubos, aquecedores, fogões e frigoríficos.** *Existe um maior risco de choque elétrico se o seu corpo estiver em contato com a terra.*
- **Mantenha as ferramentas elétricas afastadas de chuva ou humidade.** *A entrada de água numa ferramenta elétrica aumenta o risco de choque elétrico.*

Segurança das pessoas

- **Esteja alerta, preste atenção ao trabalho que está a realizar e seja razoável durante os trabalhos com a ferramenta elétrica. Não utilize qualquer ferramenta elétrica quando apresentar cansaço ou se encontrar sob a influência de drogas, álcool ou medicamentos.** *Um momento de descuido durante a utilização da ferramenta elétrica poderá resultar em lesões graves.*
- **Use sempre equipamento de proteção pessoal e óculos de proteção.** *O uso de equipamento de proteção pessoal, como máscara antipoeira, sapatos de segurança antiderrapantes, capacete ou proteção para os ouvidos, dependendo do tipo e da utilização da ferramenta elétrica, reduz o risco de lesões.*
- **Evite uma colocação em funcionamento acidental. Certifique-se de que a ferramenta elétrica está desligada antes de ligar a mesma à fonte de alimentação e/ou à bateria, armazenar ou transportar.** *Se mantiver o dedo no interruptor durante o transporte da ferramenta elétrica ou se ligar a ferramenta elétrica à fonte de alimentação enquanto a mesma se encontra ligada, tal poderá resultar num acidente.*
- **Remova as ferramentas de ajuste ou as chaves inglesas antes de ligar a ferramenta elétrica.** *Uma ferramenta ou uma chave que se encontre numa parte rotativa da ferramenta elétrica poderá resultar em lesões.*
- **Evite estar numa posição desconfortável. Certifique-se de que se encontra numa posição segura e mantenha sempre o equilíbrio.** *Desta forma, será*

possível controlar de forma mais adequada a ferramenta elétrica em situações inesperadas.

- **Use roupa adequada. Não use roupa larga ou jóias. Mantenha o cabelo e a roupa afastados de peças móveis.** *A roupa larga, as joias ou o cabelo comprido podem ficar presos nas peças móveis.*
- **Não confie numa falsa sensação de segurança e siga as regras de segurança para ferramentas elétricas, mesmo que esteja familiarizado com a ferramenta após várias utilizações da mesma.** *A utilização desatenta do aparelho pode resultar em lesões graves numa fração de segundo.*

Utilização e tratamento da ferramenta elétrica

- **Não sobrecarregue a ferramenta elétrica. Utilize a ferramenta elétrica adequada para o seu trabalho.** *Com a ferramenta elétrica adequada, poderá trabalhar melhor e com maior segurança na zona de potência indicada.*
- **Não utilize uma ferramenta elétrica cujo interruptor apresente defeito.** *Uma ferramenta elétrica que já não possa ser ligada ou desligada constitui um perigo e deve ser reparada.*
- **Desligue a ficha da tomada e/ou remova a bateria removível antes de realizar ajustes ao aparelho, substituir as peças da ferramenta de colocação ou guardar a ferramenta elétrica.** *Esta medida de precaução evita a colocação em funcionamento acidental da ferramenta elétrica.*
- **Mantenha as ferramentas elétricas não utilizadas fora do alcance das crianças. Não deixe que pessoas que não estejam familiarizadas com a ferramenta elétrica ou que não tenham lido estas instruções utilizem a mesma.** *As ferramentas elétricas são perigosas se forem utilizadas por pessoas inexperientes.*
- **Realize a manutenção das ferramentas elétricas e da ferramenta de colocação com cuidado. Verifique se as peças móveis estão a funcionar corretamente, se não estão presas e se estão quebradas ou danificadas o suficiente para afetar o funcionamento da ferramenta elétrica. Realize a reparação das peças danificadas antes de utilizar a ferramenta elétrica.** *Muitos acidentes são causados devido à realização de uma má manutenção das ferramentas elétricas.*
- **Mantenha as ferramentas de corte afiadas e limpas.** *A realização de uma manutenção cuidada das ferramentas de corte, de forma que estas se*

mantenham com arestas afiadas, permite que as mesmas encravem com menor frequência e sejam mais fáceis de utilizar.

- **Utilize a ferramenta elétrica, a ferramenta de colocação etc. de acordo com estas instruções. Tenha em consideração as condições de trabalho e a atividade a realizar.** *A utilização de ferramentas elétricas para aplicações diferentes das previstas pode resultar em situações de perigo.*
- **Mantenha as pegas e as superfícies das pegas secas, limpas e livres de óleo e gordura.** *As pegas e as superfícies das pegas escorregadias não permitem o funcionamento e o controlo seguros da ferramenta elétrica em situações inesperadas.*

Utilização e tratamento da ferramenta recarregável

- **Carregue as baterias apenas com carregadores recomendados pelo fabricante.** *Um carregador adequado para um determinado tipo de bateria pode constituir um risco de incêndio quando utilizado com outras baterias.*
- **Utilize apenas as baterias previstas nas ferramentas elétricas.** *A utilização de outras baterias pode resultar em lesões ou constituir um risco de incêndio.*
- **Mantenha a bateria não utilizada afastada de clipes, moedas, chaves, pregos, parafusos ou outros objetos pequenos de metal que possam reduzir os contactos.** *A ocorrência de um curto-circuito entre os contactos da bateria pode resultar em queimaduras ou incêndio.*
- **Em caso de utilização incorreta, pode ocorrer o derramamento de líquido da bateria. Evite o contacto com o mesmo. Em caso de contacto acidental, lave com água. Se o líquido entrar em contacto com os olhos, procure assistência médica adicional.** *O derramamento de líquido da bateria pode resultar em irritações da pele ou queimaduras.*
- **Não utilize uma bateria danificada ou modificada.** *As baterias danificadas ou modificadas podem apresentar um comportamento imprevisível e resultar em incêndio, explosão ou risco de lesões.*
- **Não exponha a bateria a chamas ou a temperaturas elevadas.** *As chamas ou as temperaturas acima dos 130 °C podem resultar em explosão.*
- **Siga todas as instruções de carregamento e nunca carregue a bateria ou a ferramenta recarregável fora do intervalo de temperatura especificado no manual do utilizador.** *O carregamento incorreto ou fora do intervalo de temperatura permitido pode destruir a bateria e aumentar o risco de incêndio.*

Serviço de assistência técnica

- **Deixe que a sua ferramenta elétrica seja reparada apenas por pessoal qualificado e apenas com peças de reposição originais.** *Desta forma, será assegurada a segurança da ferramenta elétrica.*
- **Nunca realize a manutenção de baterias danificadas.** *Toda a manutenção da bateria deve ser realizada apenas pelo fabricante ou pelos centros de serviço de assistência ao cliente autorizados.*

Instruções de segurança para os aparadores de sebes

- **Mantenha todas as partes do corpo afastadas da lâmina de corte. Não tente remover o material cortado ou segurar no material a cortar enquanto a lâmina se encontrar em execução. Remova o material cortado que se encontre preso apenas quando o aparelho estiver desligado.** Um momento de descuido durante a utilização do aparador de sebes pode resultar em lesões graves.
- **Transporte o aparador de sebes pela pega com a lâmina imobilizada e mantenha os dedos longe de todos os interruptores de alimentação.** O transporte correto do aparador de sebes reduz o risco de um arranque acidental e o consequente risco de lesões pelas lâminas.
- **Segure a ferramenta elétrica apenas pelas superfícies das pegas isoladas, uma vez que a lâmina de corte pode entrar em contacto com linhas elétricas que se encontrem ocultas.** O contacto da lâmina de corte com um cabo sob tensão pode colocar as partes metálicas do aparelho sob tensão ou resultar em choque elétrico.
- **Verifique se existem objetos ocultos nas sebes, p. ex. arame, etc.** Deste modo, evita danos no aparelho.
- **Segure corretamente no aparador de sebes, p. ex. com as duas mãos nas pegas, se existirem duas pegas.** A perda de controlo sobre o aparelho pode levar a lesões.
- O aparador de sebes foi concebido para a realização de trabalhos em que o utilizador se encontre no chão e não numa escada ou outra área de apoio instável.
- É recomendado ao utilizador que, antes de utilizar o aparador de sebes, assegure que os dispositivos de bloqueio de quaisquer peças móveis (por ex., da haste prolongada e do elemento giratório), caso se encontrem disponíveis, se encontram na posição de bloqueio.

Instruções de segurança para as tesouras para relva e arbustos

- Leia atentamente as instruções. Familiarize-se com os elementos de controlo e a utilização correta do aparelho.
- Inspecione sempre visualmente o aparelho antes da utilização em relação à existência de dispositivos de proteção ou blindagens danificados, em falta ou fora do lugar.
- Deve usar proteção ocular, calças compridas e sapatos robustos durante todo o período de utilização do aparelho.
- Ligue apenas o motor quando as mãos e os pés estiverem afastados do equipamento de corte.
- Antes de utilizar o aparelho, retire os corpos estranhos da superfície de trabalho e tenha em atenção a presença dos mesmos durante a realização do trabalho!
- Para o transporte, desligue sempre primeiro o aparelho e aguarde até que as lâminas deixem de se mover. Realize sempre trabalhos de manutenção e limpeza apenas quando o aparelho estiver desligado.
- Não opere o aparelho na proximidade de outras pessoas, especialmente crianças, ou animais de estimação.
- Utilize o aparelho apenas à luz do dia ou com boa iluminação artificial.
- Após pousar a tesoura e antes de realizar os trabalhos de limpeza, certifique-se de que não é possível ligar o aparelho inadvertidamente, por exemplo, ativando o bloqueio de ligação.
- Nunca segure na tesoura pelas lâminas, pois existe perigo de lesões mesmo quando as lâminas não estão em movimento.
- Nunca agarre as lâminas em funcionamento para remover objetos estranhos ou se as lâminas encravarem. Desligue sempre primeiro o aparelho.
- Mantenha sempre uma postura estável ao trabalhar com a tesoura para relva e arbustos, especialmente ao utilizar degraus ou uma escada.
- Utilize sempre a proteção da lâmina ao transportar ou armazenar a tesoura para relva e arbustos.
- Familiarize-se com as imediações antes de iniciar o trabalho e tenha em atenção possíveis perigos que poderá não conseguir ouvir devido ao ruído da máquina.
- Antes de utilizar o aparelho, retire os corpos estranhos da superfície de trabalho e tenha em atenção a presença dos mesmos (p. ex., vedações de arame) durante a realização do trabalho!
- Evite utilizar o aparelho em más condições meteorológicas, especialmente se existir risco de relâmpagos.

- Desligue sempre o aparelho da fonte de alimentação (retirar a ficha da tomada e/ou remover a bateria amovível), se:
  - o aparelho for abandonado sem supervisão.
  - um desbloqueio for removido.
  - o aparelho for verificado, limpo ou alvo de manutenção.
  - o aparelho esteve em contacto com um corpo estranho.
  - o aparelho começar a vibrar de forma invulgar.
- Certifique-se sempre de que as aberturas de ventilação estão livres de detritos.
- Não corra com o aparelho, caminhe apenas.

Instruções de segurança gerais

- Este aparelho não foi concebido para ser utilizado por crianças ou pessoas com capacidades físicas, sensoriais ou mentais limitadas ou com falta de experiência e conhecimento ou pessoas que não estejam familiarizadas com as instruções. As crianças devem ser supervisionadas para assegurar que não brincam com o aparelho. Não é permitido às crianças realizar a limpeza e a manutenção.
- Crianças e jovens com menos de 16 anos de idade não devem operar o aparelho.
- Nunca permita que crianças ou pessoas não familiarizadas com estas instruções utilizem este aparelho. As normas locais podem limitar a idade do operador.
- Não utilize o aparelho em caso de risco de queda de raio.
- O aparelho deve ser sujeito a uma verificação e manutenção regulares. Mande reparar o aparelho apenas num serviço de assistência autorizado.
- Em caso de acidente ou avaria, desligue imediatamente o aparelho, remova a bateria e, se necessário, entre em contacto com um médico.
- Utilize apenas as peças sobresselentes e os acessórios recomendados pelo fabricante.
- Tenha em conta que o operador ou o utilizador é responsável por acidentes ou perigos que ocorram para outras pessoas ou respetiva propriedade.
- Nunca opere o aparelho com dispositivos ou coberturas de proteção com defeito ou sem dispositivos de proteção.
- Não contorne o uso de interruptores de segurança nem desative os dispositivos de segurança.

Instruções de segurança para carregadores

Consulte as instruções do carregador

Instruções de segurança para baterias

Consulte as instruções da bateria

Perigos residuais

Mesmo quando o aparelho é utilizado corretamente, existe sempre um certo risco residual que não é possível eliminar. Da tipologia e do design do aparelho podem resultar os seguintes perigos potenciais:

- Contacto com a lâmina de tesoura desprotegida (lesões por corte)
- Agarrar a tesoura para arbustos em funcionamento (lesão por corte)
- Movimento inadvertido ou súbito do material de corte (lesões por corte)
- Projeção de dentes da tesoura com defeito
- Projeção de parte do material de corte
- Danos auditivos caso não seja usada qualquer proteção para os ouvidos recomendada
- Inalação de partículas de material de corte

Colocação em funcionamento

Verificar aparelho e composição

⚠ ADVERTÊNCIA!

Risco de asfixia!

A película da embalagem pode enrolar-se na criança enquanto brinca e constituir um risco de asfixia.

- Certifique-se de que as crianças não brincam com a película da embalagem.

AVISO!

Perigo de danos!

Se abrir a embalagem utilizando uma faca afiada ou outro objeto afiado, pode danificar o aparelho.

- Tenha por isso bastante cuidado ao abrir a embalagem.

1. Retire o aparelho da embalagem.

2. Verifique se o conteúdo está completo (ver capítulo "Composição/peças do aparelho ").
3. Verifique se o aparelho e as peças não apresentam danos. Não coloque um aparelho danificado em funcionamento e entre em contacto com o fabricante através do endereço de assistência técnica indicado no cartão de garantia.

Instruções de segurança para carregadores

Consulte as instruções do carregador

Instruções de segurança para baterias

Consulte as instruções da bateria

Inserir/remover a bateria

Nem a bateria nem o carregador estão incluídos no âmbito de fornecimento do aparelho. Estes devem ser adquiridos em separado.

O aparelho pode ser operado com a bateria de 20 V ou com a bateria de 20/40 V da marca Activ Energy.

Utilize apenas para o aparelho as baterias referidas no capítulo "Dados técnicos", não utilize o aparelho com baterias de outros fabricantes.

O aparelho pode ser utilizado com ou sem uma haste de condução 5 .

1. Para inserir a bateria, faça deslizar a mesma para o suporte na direção da seta e certifique-se de que encaixa de forma audível (na haste de condução 5 ou na tesoura para relva e arbustos).
2. Remova a bateria do aparelho. Para tal, prima o mecanismo de bloqueio da bateria 10 e mantenha-a em posição.

Funcionamento

⚠ PERIGO!

Perigo de lesões!

Sem haste de condução, o aparelho é guiado com uma mão.

- Nunca aproxime a mão livre da lâmina em funcionamento.

⚠ ADVERTÊNCIA!

Durante o funcionamento, esta ferramenta elétrica cria um campo eletromagnético.
Este campo eletromagnético pode, em determinadas circunstâncias, afetar implantes médicos ativos ou passivos.

- Para reduzir o perigo de lesões graves ou mortais, recomendamos que as pessoas com implantes médicos consultem o seu médico e o fabricante do implante médico antes de operarem a máquina.

⚠ CUIDADO!

Perigo de lesões!
As ferramentas de corte podem causar lesões por corte.

- Mantenha sempre as mãos e os pés afastados das ferramentas de corte, especialmente ao ligar o motor.

⚠ CUIDADO!

Perigo de lesões!
Perigo de lesões devido a peças do aparelho em movimento.

- Segure no aparelho até que a lâmina de corte esteja imobilizada.

⚠ CUIDADO!

Perigo para a saúde!
Podem resultar danos para a saúde causados por vibrações do sistema mão-braço se o aparelho for utilizado durante um longo

período de tempo ou não for sujeito a uma manutenção adequada.

- Em caso de utilização regular e contínua do aparelho, vigie cuidadosamente o estado dos dedos e dos pulsos e consulte imediatamente um médico se ocorrerem sintomas.
- Mantenha as mãos quentes enquanto trabalha e faça pausas regulares.

Ligar e desligar

(na haste de condução 5 ou na tesoura para relva e arbustos)

Prima o interruptor de segurança com bloqueio de ligação 3 (consulte a **Fig. 1**) e prima o inter\-ruptor 4 . Depois de ligar, já não é necessário manter o interruptor de segurança com bloqueio de ligação 3 premido.

Solte o interruptor 4 para desligar.

Conversão do aparelho/alteração dos sistemas de corte

Para evitar lesões, faça deslizar a proteção da lâmina fornecida 11 sobre a lâmina e use luvas de proteção (consulte a **Fig. 3**).

Prima simultaneamente ambos os botões laterais e remova a lâmina da tesoura (consulte a **Fig. 3**).

Remova qualquer sujidade que possa ter infiltrado no compartimento da engrenagem.

Em seguida, introduza a lâmina da tesoura com a argola de retenção traseira na carcaça da tesoura para relva e arbustos, tal como apresentado na Fig. E, e encaixe o sistema de clique pressionando firmemente a placa de base da lâmina (consulte a **Fig. 4**).

A posição da unidade excêntrica não tem de ser tida em consideração durante a substituição das lâminas. Quando ligado, o excêntrico da engrenagem engata automaticamente na ranhura correspondente da lâmina da tesoura. O aparelho está agora novamente operacional.

Utilização e montagem da haste de condução telescópica

A haste de condução telescópica destina-se à realização de trabalhos de forma prática em posição vertical.

1. Para montar a haste de condução, guie a sua extremidade para o suporte correspondente atrás da pega (consulte a **Fig. 6**). Certifique-se de que a haste de condução é encaixada.

2. Através da articulação giratória na haste de condução, esta pode ser regulada em incrementos de 15° para baixo até um ângulo de 120°. Prima o botão de bloqueio para ajuste de ângulo 8 e defina o ângulo pretendido (consulte a Fig. 6). Certifique-se de que a articulação giratória encaixa novamente.
3. Para alterar o comprimento da haste de condução, solte o fecho rápido 7 . Gire no sentido dos ponteiros do relógio para definir a altura pretendida e, em seguida, gire o fecho rápido 7 no sentido contrário ao dos ponteiros do relógio para fixar a pega (consulte a **Fig. 6**).
4. Faça deslizar o chassis amovível sobre o suporte do eixo (consulte a **Fig. 5**).

Hinweise zum Arbeiten

- É possível cortar arbustos ornamentais e arbustos simples com a tesoura para arbustos. Este aparelho também é adequado para cortes de contorno para, por ex., manutenção de sepulturas.
- A tesoura para relva pode ser utilizada para aparar jardins ou relvados em locais inacessíveis.

Peças de reposição

Se necessitar de acessórios ou peças de reposição, entre em contacto com a nossa assistência técnica.

Não utilize acessórios durante a realização de trabalhos com este aparelho que não os recomendados pela nossa empresa. Caso contrário, o operador ou as pessoas que se encontrem nas proximidades podem sofrer lesões graves ou o aparelho pode sofrer danos.

Durante a encomenda das peças de reposição, devem ser disponibilizadas as seguintes indicações:

- Tipo do aparelho
- Número do artigo do aparelho
- Lâmina da tesoura para relva, artigo N.º 50807520
- Lâmina da tesoura para arbustos, artigo N.º 50807519

Manutenção

⚠ PERIGO!

- Antes de todos os trabalhos de manutenção, limpeza ou ajuste no aparelho, retire a bateria intercambiável.

- Aguarde até todas as peças giratórias terem imobilizado e o aparelho ter arrefecido.

Mantenha as lâminas livres de seiva e sujidade. O par de lâminas deve ser removido pelo menos uma vez por estação. Os resíduos vegetais e os corpos estranhos devem ser removidos. Lubrifique cuidadosamente as rodas dentadas e a parte traseira das lâminas com massa lubrificante fina. Não lubrifique o motor nem as outras peças.

Atenção! As superfícies deslizantes das lâminas devem ser oleadas para preservar a sua capacidade de deslizamento. As superfícies deslizantes não lubrificadas podem ter um efeito negativo na sua vida útil.

Se as lâminas ficarem rombas após um longo período de utilização, substitua-as apenas por lâminas de reposição originais.

Limpe as tesouras apenas com uma escova ou pano. Nunca lave o aparelho com uma mangueira ou mergulhe em água.

Realize a manutenção da lâmina com um spray de manutenção após cada utilização.

Substitua as lâminas rombas e gastas.

Coloque sempre as proteções das lâminas após a sua utilização.

Verifique o aparelho quanto a danos evidentes e solicite a sua reparação num local de assistência técnico autorizado, se necessário.

Armazenamento

- Armazene o aparelho num local limpo, seco e sem risco de congelamento, fora do alcance das crianças.

Dados técnicos

Tesoura para Relva e Arbustos Recarregável	**FN-GBS 20**
Tensão da bateria intercambiável	20 V ⎓
Velocidade de elevação	1100 min-1
Largura de corte*	120 mm
Espessura de corte**	8 mm
Comprimento de corte**	200 mm
Peso sem bateria intercambiável	1,8 kg

Grau de proteção	IPX1 (Protegido contra gotas que caiam na vertical)
Informações sobre ruído Medido de acordo com EN 62841-4-2 e EN 50636-2-94;	
Nível de pressão sonora L_{pA} [1)]	76,5 dB (A) K = 3 dB (A)
Nível de potência sonora L_{WA} [2)]	87,5 dB (A) K=2,03dB(A)
Nível de potência sonora garantido	91 dB(A)
Informações sobre vibração Valores totais de vibração (soma vetorial de três direções) determinados de acordo com a norma EN 62841-4-2 e EN 50636-2-94, incerteza K = 1,5 m/s²	
Valor de emissões de vibração a_h	<2,5 m/s2

* Tesoura para relva recarregável ** Tesoura para arbustos recarregável

Sujeito a alterações técnicas!

Indicações sobre baterias e carregadores (não incluído na composição)

Utilize o aparelho apenas em conjunto com baterias e carregadores Activ Energy® que cumpram as seguintes especificações técnicas:

Adequado para Activ Energy®

Baterias do tipo:	20 V ⎓ 36 Wh / Li-Ion
Modelos:	AEB 20-2.0I/AEB 20-2.0N XYZ561
Tempo de carregamento:	20 V ⎓ / 36 Wh = aprox. 45 min.
Baterias do tipo:	20/40 V ⎓ 90 Wh / Li-Ion
Modelos:	AEB 2040-2.5I/AEB 2040-2.5N XYZ562
Tempo de carregamento:	20 V ⎓(2x)/90 Wh = aprox. 95 min.
Carregadores do tipo:	21 V ⎓/4,0 A
Modelos:	AEC 20-4.0Ia/AEC 20-4.0Ic/AEC 20-4.0Na XYZ563

Tenha em atenção as indicações técnicas da bateria e do carregador.

Advertência: O valor de emissões de vibração indicado foi medido de acordo com um método de teste normalizado.

O valor de emissões de vibração efetivo pode ser diferente do valor indicado, dependendo do tipo e modo de aplicação. Tal pode aumentar significativamente a carga vibratória durante a totalidade do período de trabalho.

O valor de emissões de vibração efetivo pode ser diferente do valor indicado, dependendo do tipo e modo de aplicação.

O nível de vibração pode ser utilizado para comparar ferramentas elétricas entre si.

O mesmo é também adequado para uma avaliação preliminar da carga vibratória.

Para uma avaliação exata da carga vibratória, também deverão ser considerados os tempos em que o aparelho está desligado ou em funcionamento, mas não em utilização efetiva. Tal pode reduzir significativamente a carga vibratória durante a totalidade do período de trabalho.

Estabeleça medidas de segurança adicionais para proteger o operador do efeito das vibrações, tais como manutenção da ferramenta elétrica e das ferramentas intercambiáveis, manter as mãos quentes, organização da sequências de trabalho.

Mantenha o ruído e as vibrações a um nível mínimo!

- Utilize apenas aparelhos em perfeito estado de funcionamento.
- Realize uma manutenção e limpeza regulares do aparelho.
- Adapte a sua forma de trabalhar ao aparelho.
- Não sobrecarregue o aparelho.
- Se necessário, mande verificar o aparelho.
- Desligue o aparelho quando este não estiver a ser utilizado.
- Use luvas de proteção.

Declaração de conformidade CE

Nós, Mogatec Moderne Gartentechnik GmbH, Im Grund 14, D-09430 Drebach, ALEMANHA
declaramos, sob a nossa inteira responsabilidade, que o produto

Tesoura para relva e arbustos recarregável

FN-GBS 20 Ferrex

ao qual se refere a presente declaração, está em conformidade com os requisitos de segurança e saúde relevantes das diretivas CE, **2006/42/EG (Maschinenrichtlinie), 2000/14/EG+2005/88/EG (Geräuschrichtlinie), 2014/30/EU (EMV-Richtlinie), 2011/65/EU (RoHS-Richtlinie)** incluindo alterações. As seguintes normas e/ou especif cações técnicas foram utilizadas para a devida aplicação dos requisitos de segurança e saúde mencionados nas diretivas CE:
EN 62841-1:2015; EN 62841-4-2:2019; EN 50636-2-94:2014; EN 62233:2008;
EN 55014-1:2017+A11:2020; EN 55014-2:2015; EN IEC 63000:2018

A única responsabilidade pela emissão desta declaração de conformidade é do fabricante.

O objecto da declaração acima descrita cumpre as disposições da Directiva 2011/65/UE do Parlamento Europeu e do Conselho de 8 de Junho de 2011 relativa à restrição do uso de determinadas substâncias perigosas em equipamentos eléctricos e electrónicos.

Nível de potência sonora medido : 87,5 dB(A)
Nível de potência sonora garantido : 91 dB(A)

Método de avaliação da conformidade de acordo com a norma 2000/14/CE, modif cado de acordo com a norma 2005/88/CE, Anexo V.

O ano de fabrico é impresso na etiqueta de identif cação e também pode ser determinado através do número de série consecutivo.

Drebach, 08.11.2021

Matthias Fiedler, Senior Product Manager Mogatec GmbH

Conservação da documentação técnica:
Matthias Fiedler
MOGATEC GmbH,
Im Grund 14,
D-09430 Drebach, GERMANY

Eliminação

Eliminar a embalagem

Elimine a embalagem do aparelho de acordo com a sua tipologia. Coloque o papel e o cartão no contentor do papel usado e as películas no contentor de materiais recicláveis.

Eliminar os aparelhos usados

Aplicável na União Europeia e noutros países europeus com sistemas para recolha seletiva de materiais recicláveis.

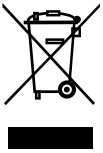

Os aparelhos usados não devem ser eliminados no lixo doméstico!
Caso já não seja possível utilizar o produto, cada consumidor está **legalmente obrigado a eliminar os aparelhos usados separadamente do lixo doméstico**, utilizando, por exemplo, um ponto de recolha no seu município/cidade. Isto garante a reciclagem adequada dos aparelhos usados e evita repercussões prejudiciais a nível ambiental. Como tal, os aparelhos elétricos encontram-se assinalados com o símbolo acima apresentado.

As baterias e as baterias recarregáveis não devem ser eliminadas no lixo doméstico!
Como consumidor, está legalmente obrigado a devolver todas as baterias e baterias recarregáveis, independentemente de estas conterem, ou não, substâncias nocivas*, a um ponto de recolha no seu município/cidade ou a uma loja, de forma que não constituam um perigo para o ambiente. As baterias e as baterias recarregáveis devem ser eliminadas separadas do aparelho.

* Assinaladas com: Cd = cádmio, Hg = mercúrio, Pb = chumbo, Li = lítio